# Studnia S1 Ø1200 na zawory odcinającą DN80

## Przekrój A-A

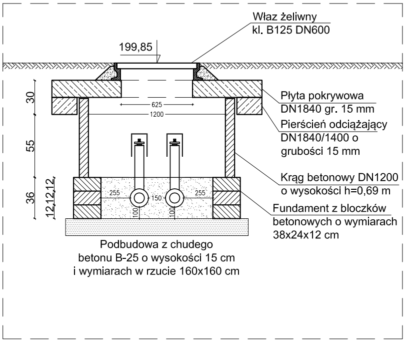
Właz żeliwny
kl. B125 DN600
199,85
Płyta pokrywowa
DN1840 gr. 15 mm
Pierścień odciążający
DN1840/1400 o
grubości 15 mm
Krąg betonowy DN1200
o wysokości h=0,69 m
Fundament z bloczków
betonowych o wymiarach
38x24x12 cm
Podbudowa z chudego
betonu B-25 o wysokości 15 cm
i wymiarach w rzucie 160x160 cm
30
55
36
12,12,12
625
1200
255
150
255
100
100

## Przekrój B-B

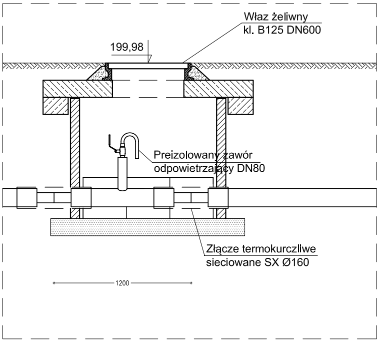
Właz żeliwny
kl. B125 DN600
199,98
Preizolowany zawór
odpowietrzający DN80
Złącze termokurczliwe
sieciowane SX Ø160
1200

Uwaga:
- Studzienki ciepłownicze zaizolować przeciwwilgociowo od strony gruntu bitumiczną masą uszczelniajacą
- Fundament z bloczków betonowych posadowić na warstwie podbudowy z chudego betonu B-25 o grubości 15cm
- Kręgi betonowe wykonać z betonu zbrojonego B45 zgodnie z BN-86/8971-08 i warunków PN-EN 1917 w oparciu o normę DIN 4034
- Płyta pokrywowa - płyta żelbetowa okrągła z otowrem centrycznym z betonu B-25
- Właz ustabilizować betonem B-25

## Widok z góry

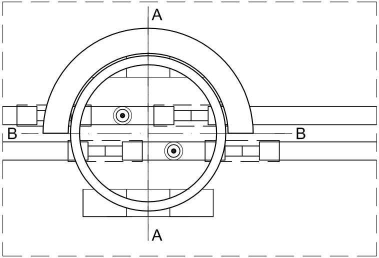

# Studnia S2 Ø800 na zawory odcinające DN80

## Przekrój A-A

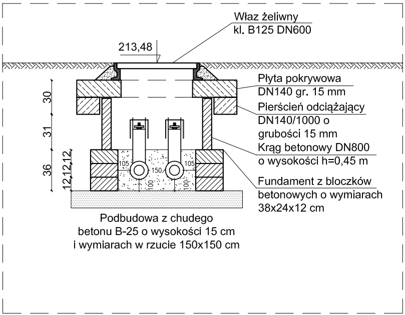
Właz żeliwny
kl. B125 DN600
213,48
Płyta pokrywowa
DN140 gr. 15 mm
Pierścień odciążający
DN140/1000 o
grubości 15 mm
Krąg betonowy DN800
o wysokości h=0,45 m
Fundament z bloczków
betonowych o wymiarach
38x24x12 cm
Podbudowa z chudego
betonu B-25 o wysokości 15 cm
i wymiarach w rzucie 150x150 cm
30
31
36
12,12,12
105
150
105
100
100

## Przekrój B-B

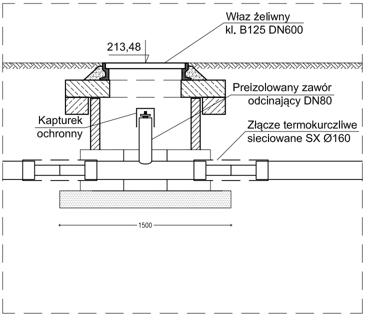
Właz żeliwny
kl. B125 DN600
213,48
Preizolowany zawór
odcinający DN80
Kapturek
ochronny
Złącze termokurczliwe
sieciowane SX Ø160
1500

## Widok z góry

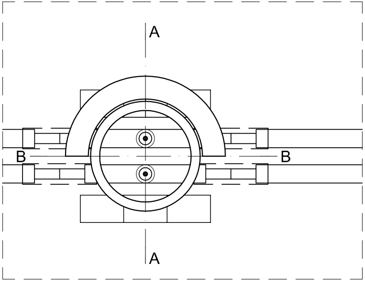

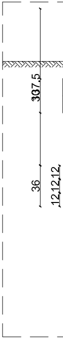
307,5
36
12,12,12

Uwaga:
- Studz
  bitum
- Fund
  chud
- Kręgi
  waru
- Płyta
- Właz

# Studnia S3 Ø1000 na armarurę odcinające DN50

## Przekrój A-A

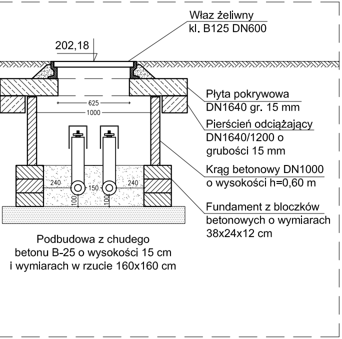
Właz żeliwny
kl. B125 DN600
202,18
625
1000
240
150
240
100
100
Płyta pokrywowa
DN1640 gr. 15 mm
Pierścień odciążający
DN1640/1200 o
grubości 15 mm
Krąg betonowy DN1000
o wysokości h=0,60 m
Fundament z bloczków
betonowych o wymiarach
38x24x12 cm
Podbudowa z chudego
betonu B-25 o wysokości 15 cm
i wymiarach w rzucie 160x160 cm

## Przekrój B-B

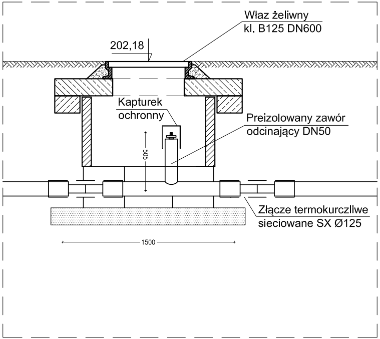
Właz żeliwny
kl. B125 DN600
202,18
Kapturek
ochronny
505
Preizolowany zawór
odcinający DN50
Złącze termokurczliwe
sieciowane SX Ø125
1500

## Widok z góry

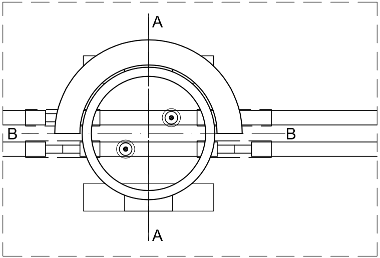

zienki ciepłownicze zaizolować przeciwwilgociowo od strony gruntu
niczną masą uszczelniajacą
ament z bloczków betonowych posadowić na warstwie podbudowy z
ego betonu B-25 o grubości 15cm
i betonowe wykonać z betonu zbrojonego B45 zgodnie z BN-86/8971-08 i
nków PN-EN 1917 w oparciu o normę DIN 4034
pokrywowa - płyta żelbetowa okrągła z otowrem centrycznym z betonu B-25
: ustabilizować betonem B-25

# Studnia S4 Ø800 na zaw

## Przekrój A-A

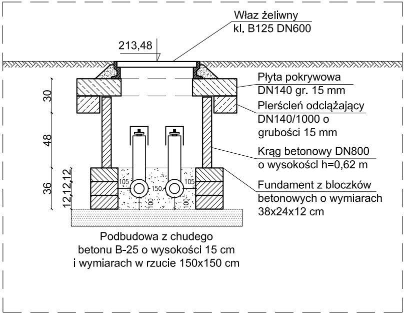
Właz żeliwny
kl. B125 DN600
213,48
30
48
36
12,12,12
105
150
105
100
100
Płyta pokrywowa
DN140 gr. 15 mm
Pierścień odciążający
DN140/1000 o
grubości 15 mm
Krąg betonowy DN800
o wysokości h=0,62 m
Fundament z bloczków
betonowych o wymiarach
38x24x12 cm
Podbudowa z chudego
betonu B-25 o wysokości 15 cm
i wymiarach w rzucie 150x150 cm

## wory odcinające DN80

### Przekrój B-B

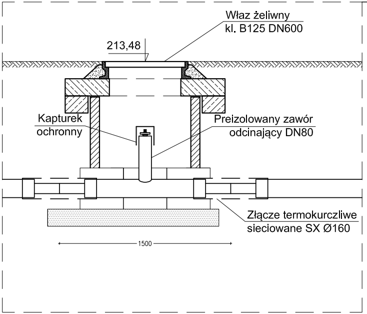
Właz żeliwny
kl. B125 DN600
213,48
Kapturek
ochronny
Preizolowany zawór
odcinający DN80
Złącze termokurczliwe
sieciowane SX Ø160
1500

### Widok z góry

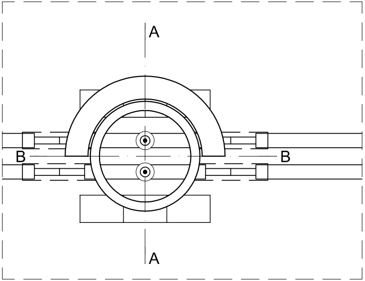

## Studnia S5 Ø1000 na a

### Przekrój A-A

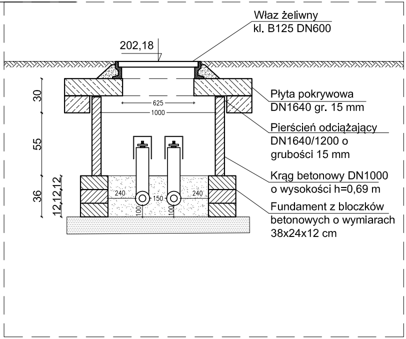
Właz żeliwny
kl. B125 DN600
202,18
30
55
36
12,12,12
625
1000
240
150
240
100
100
Płyta pokrywowa
DN1640 gr. 15 mm
Pierścień odciążający
DN1640/1200 o
grubości 15 mm
Krąg betonowy DN1000
o wysokości h=0,69 m
Fundament z bloczków
betonowych o wymiarach
38x24x12 cm

Podbudowa z chudego
betonu B-25 o wysokości 15 cm
i wymiarach w rzucie 160x160 cm

Uwaga:

- Studzienki ciepłownicze zaizolować przeciwwilgociowo od strony gruntu bitumiczną masą uszczelniajacą
- Fundament z bloczków betonowych posadowić na warstwie podbudowy z chudego betonu B-25 o grubości 15cm
- Kręgi betonowe wykonać z betonu zbrojonego B45 zgodnie z BN-86/8971-08 i warunków PN-EN 1917 w oparciu o normę DIN 4034
- Płyta pokrywowa - płyta żelbetowa okrągła z otowrem centrycznym z betonu B-25
- Właz ustabilizować betonem B-25

# armarurę odcinające DN50

## Przekrój B-B

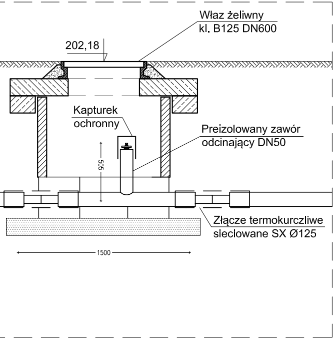
Właz żeliwny
kl. B125 DN600
202,18
Kapturek
ochronny
Preizolowany zawór
odcinający DN50
505
Złącze termokurczliwe
sieciowane SX Ø125
1500

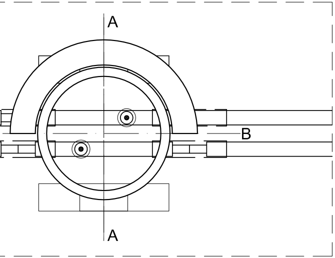## Widok z góry